ISOLED®
CUSTOMISED LIGHT SOLUTIONS

LED Flutlichtanlage LW 1.500W, 130x25°, 3 Module (Lichtpunkte), DALI dimmbar, warmweiß, IP66

Artikelnummer:	116652
EAN:	9009377164811

Produktspezifikation:

Dimmbar:	Y
Dimmart:	DALI
Lumen:	210000 lm
Abstrahlwinkel:	25° x 130° H+V
Bemessungsleistung:	1500 W
Wirkleistung:	1500 W
Nennspannung:	220 - 240 V AC
Farbtemperatur:	3000K
Farbwiedergabeindex:	70 CRI ra (1-8)
Schutzart:	IP66
Gehäusefarbe	grau
Gehäusematerial:	Aluminium
Gewicht:	34300,0 g
Länge:	953,0 mm
Breite:	500,0 mm
Höhe:	271,0 mm
Nutzlebensdauer L70|B10:	99000 h
Nutzlebensdauer L70|B50:	149000 h
Nutzlebensdauer L80|B10:	95000 h
Nutzlebensdauer L80|B50:	130000 h
Nutzlebensdauer L90|B10:	85000 h
Nutzlebensdauer L90|B50:	116000 h
Garantie in Jahren:	5

Besonderheiten: ULR: bis 0 % (abhängig von Neigungswinkel und Standortbedingungen)

Für spezifische Prüfberichte, CE-Konformitätserklärungen und weitere Produktinformationen wenden Sie sich bitte an Ihren Ansprechpartner im Vertriebsinnen-/außendienst.

Erweiterte Produktspezifikationen:

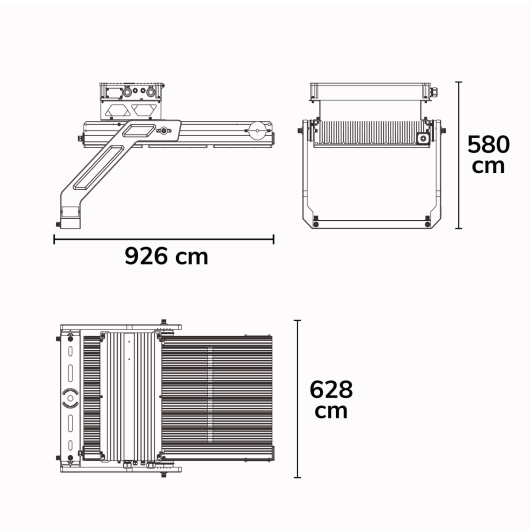

Gedruckt von SAP Business One